MICRO-ONDES Encastrable

MSB2548C-M

Gril et micro-ondes pour des résultats rapides
Notre micro-ondes Gril est le moyen le plus simple et rapide de cuire la plupart de vos aliments préférés. Outre tout ce que vous pouvez attendre d'un micro-ondes traditionnel, la fonction Gril supplémentaire vous offre plus de polyvalence.

Bénéfices et Caractéristiques

Intégration parfaite. Installation rapide
Quelles que soient la taille, la forme ou les particularités de votre cuisine, ce four à micro-ondes peut être installé facilement dans la plupart des espaces pour offrir des lignes épurées et une cuisson pratique.

Contrôlez votre cuisson
Le four à micro-ondes dispose d'un bandeau de commande tactile intuitif doté d'une surface facile à essuyer. Le bandeau de commande tactile vous permet également de sélectionner les fonctions et durées en un simple geste.

- Micro-ondes tout intégrable
- Combiné Micro-ondes chaleur tournante
- Ouverture électronique de la porte
- Mode de cuisson : Chaleur tournante, gril, Micro-ondes, Micro-ondes et Chaleur tournante, Micro-ondes et gril
- Programmateur électronique affichage blanc
- Minuterie: 95 min
- Commandes sensitives
- Puissance micro-ondes : 900 W, 10 niveaux de puissance
- Puissance du gril : 1100 W
- Puissance Chaleur tournante: 2500 W
- Décongélation automatique
- Eclairage intérieur
- Plateau tournant : 31.5 cm, en verre

MICRO-ONDES Encastrable

MSB2548C-M

Spécifications techniques

Couleur	Inox anti-trace
Volume (litres)	25
Cavité	inox
Dimensions HxLxP (mm)	460x595x471
Hauteur intérieure (mm)	226
Largeur intérieure (mm)	328
Profondeur intérieure (mm)	346
Dimensions d'encastrement HxLxP (mm):	450x560x550
Dimensions emballées HxLxP (mm)	533x670x550
Longueur du câble (m)	1.3
Puissance Totale (W)	1450
Fréquence (Hz)	50
Volts	230
Ampérage (A)	16
Poids brut/net (kg)	23.94 / 20.82
Fabriqué en	Chine
PNC	947 607 445
Code EAN	7332543511242

PSGBMC220DE0000Y

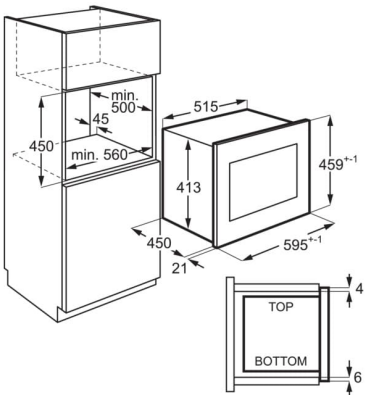
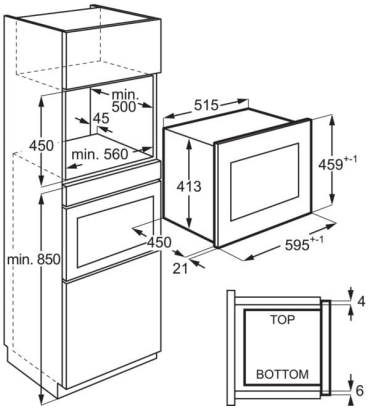
PSGBMC220DE0000Z